UNICORE® nářadí s.r.o.

ZÁRUČNÍ LIST

Güde®

VÝROBEK:	
TYP:	

Razítko a podpis prodejny:	Výrobní číslo nebo kódové číslo výroby:
Datum prodeje:	Číslo výrobku

Číslo zakázky	Razítko:		Číslo zakázky	Razítko:		Číslo zakázky	Razítko:	

PILY NA DŘEVO

NÁVOD K OBSLUZE

Güde®

Pily na palivové dřevo

Obj. číslo 55064

DWS 600/700

DWS 700Z

GWS 600 EC/700 EC

DTW 700

DTW 700Z

DRS 600/700

- **Kolébková pila GWS 600 EC/GWS 700 EC**
  obj. číslo 01845 / 01846
- **Kolébková pila DWS 600/DWS 700/DWS 700 Z**
  obj. číslo 01830 / 01832 / 01833
- **Pila s posuvným stolem DRS 600/DRS 700**
  obj. číslo 01834 / 01836
- **Stolové kolébkové pily DTW 700/DTW 700 Z**
  obj. číslo 01840 / 01838

UNICORE® nářadí s.r.o.

Před spuštěním je nutno si důkladně pročíst tento návod k obsluze a pochopit jej.
Návod si dobře uschovejte pro případ, že budete v budoucnu potřebovat nějaké informace

Výhradní dovozce pro Českou Republiku - UNICORE nářadí s.r.o.
Sídlo firmy: Počernická 120, 360 05 Karlovy Vary - Stará Role
Telefon: 353 561530-2, Fax: 353 561 533
E-mail: info@unicore.cz Http // www.unicore.cz

1 Obsah

Snažíme se o neustálé vylepšování svých výrobků.
Technické údaje a obrázky se proto mohou měnit.

2 A Bezpečnost a prevence úrazů

1. **Ochranná zařízení**
   Je **velmi přísně zakázáno demontovat ochranná zařízení**, která jsou umístěna na stroji, měnit je, používat v rozporu s jejich určením nebo montovat na stroj cizí ochranná zařízení. Seřizovací práce, péči a údržbu, které lze provést pouze po předchozím odmontování ochranných zařízení, je dovoleno provádět pouze v případě, že jste vytažením zástrčky ze zásuvky stroj odpojili od zdroje napětí.

   Přerušení přívodu elektrického proudu vypnutím spínače je nedostatečné!

   Po ukončení prací vraťte před zapojením stroje a jeho uvedením do chodu veškerá ochranná zařízení do původního stavu.

2. Obslužný personál
   Používání okružních pil může být v případě chybné manipulace spojeno se značnými riziky, obsluhu okružních pil proto svěřte pouze vhodným osobám. Osoby mladší 16 let nesmí být obsluhou okružní pily pověřovány (viz také „Uvedení do chodu“ odstavec 3). Je nutno nosit přiléhavý oděv, ochranné brýle a pomůcky na ochranu sluchu (zátky do uší nebo ochranná sluchátka).

3. Pracoviště a instalace
   Pro instalaci okružní pily je potřebné rovné, nikoliv kluzké místo s dostatečnou volností pohybu. Z pracoviště a cest v blízkosti pily mají být kvůli přinášení a odnášení dřeva odklizeny veškeré překážky. Případná kluzká místa zpevněte vhodnými materiály, např. pískem. Je třeba pravidelně odklízet piliny a odřezky.

4. Příprava práce
   Před zahájením řezání **dbejte na to**, aby se **kotouč pily otáčel správným směrem**. Zuby musí směřovat ve směru šipky a ke straně obsluhy. Viz také kapitolu „Uvedení stroje do chodu“. K řezání používejte pouze řádně naostřené pilové kotouče se správným rozvodem zubů. Šetří to energii a motor Vaší pily. Poškozené a deformované pilové kotouče z provozu odstraňte, abyste zabránili tomu, že budou omylem použity. Okružní pila zabrzdí pilový kotouč cca 15 sekund po vypnutí (několikasekundové bzučení motoru po jeho zastavení je normální).

Záruční list patří k prodávanému výrobku odpovídajícího číslo jako jeho nedílná součást. Ztráta originálu záručního listu bude důvodem k neuznání záruční opravy.

Na výrobky je zákazníkovi poskytována záruční doba 36 měsíců ode dne nákupu. Během této doby odstraní autorizovaný servis značky GÜDE bezplatně veškeré vady výrobku způsobené výrobní závadou nebo vadným materiálem.

Výrobce garantuje zachování odpovídajících funkčních vlastností nářadí a jeho bezpečný provoz pouze v případě realizace všech servisních zásahů na nářadí v autorizovaném servisu značky GÜDE.

Záruka zaniká v těchto případech :

- nebyl předložen originál záručního listu
- jedná-li se o přirozené opotřebení funkčních částí výrobku v důsledku používání stroje
- výrobek byl používán v rozporu s návodem k obsluze
- závada vznikla nepřípustným zásahem do výrobku (včetně zásahu a úprav neautorizovaným servisem)
- poškození bylo způsobeno vnějšími vlivy, například znečištěním, vystavením stroje nevhodným povětrnostním podmínkám, ..
- výrobek je mechanicky poškozen vinou uživatele
- jedná-li se o běžnou údržbu výrobku (například promazání, vyčištění stroje,..)

Servisní středisko GÜDE pro Čechy a Moravu :

GÜDE SERVIS CENTRUM

UNICORE nářadí s.r.o.

Počernická 120

360 05 Karlovy Vary – Stará Role

Vedoucí servisu : p. Roman Kafka

tel. : 353 440 215-216

Informace zákazníkům : p. Roman Kafka, p. Martin Čáslava, p. Jan Wollenheit

tel. : 353 440 215-216

fax : 353 440 210

E-mail : servis@unicore.cz

Reklamaci uplatňujte u svého obchodníka, případně předejte výrobek přímo do servisu (pouze v originálním balení !). Po obdržení kompletního výrobku v nerozloženém stavu posoudí servis oprávněnost reklamace.

Případné záruční opravy potvrdí servis do záručního listu. Záruční lhůta se prodlužuje o dobu od převzetí reklamace servisem (obchodníkem) po odevzdání opraveného výrobku zpět zákazníkovi.

Dovozce si vyhrazuje 30 dnů k posouzení reklamace z hlediska nároku na bezplatnou opravu (náhradu) v rámci záruky.

Prodávající je povinen při prodeji seznámit kupujícího s obsluhou výrobku, výrobek předvést a řádně vyplnit záruční list.

Prohlášení o shodě ES

EC Declaration of Conformity

Tímto prohlašujeme my, Güde Heimwerkerbedarf Handels-GmbH & Co. KG
We herewith declare, **Birkichstrasse 6, 74549 Wolpertshausen, Germany**
že koncepce a konstrukce níže uvedených přístrojů v provedeních, která uvádíme do oběhu, odpovídá příslušným základním požadavkům směrnic ES na bezpečnost a hygienu.

that the following Appliance complies with the appropriate basic safty and health requirements of the EC Directive based on its design and type, as brought into circulation by us.
V případě změny přístroje, která s námi nebyla konzultována, ztrácí toto prohlášení svou platnost.

In a case of alternation of the machine, not agreed upon by us, this declaration will loose its validity.

Označení přístrojů: - **Kolébková pila GWS 600 EC/GWS 700 EC**
Machine Description: - **Kolébková pila DWS 600/DWS 700/DWS 700 Z**
- **Pila s posuvným stolem DRS 600/DRS 700**
- **Stolová kolébková pila DTW 700/DTW 700 Z**

Číslo výrobku: - **01845/01846**
Article-No.: - **01830/01832/01833**
- **01834/01836**
- **01840/01838**

Příslušná ustanovení, předpisy a použité harmonizované normy:
Applicable EC Directives and harmonized standards:
- **Směrnice o strojích, dodatek 1**
- **EN 294**
- **pr EN 609**
- **pr EN 847**
- **pr EN 50099**
- **EN 60204-1/DIN VDE 0113 díl 1**
- **EN 57700 díl 1/ VDE 0700 díl 1**
- **pr EN xx-6: Bezpečnost dřevozpracujících strojů – okružních pil, díl 6: Okružní pily na palivové dřevo**

Kontrolu provedl podle článku 8, odstavec 2, písmeno b:

The examination occured according to article 8, paragraph 2 – letter b with regard to the standards set by:

- **Deutsche Prüfstelle für Land- und Forsttechnik DPLFs (Německá zkušebna zemědělské a lesnické techniky)**

Dodané stroje odpovídají konstrukčnímu vzoru homologovanému podle:

The delivered machines correspond, according to the inspected type:

- **Homologace konstrukčních vzorů ES**

Potvrzujeme řádnou kontrolu kvality, sledování výroby a pravdivost výše uvedených údajů.
Quality control, product inspection and the above mentioned are confirmed.

Místo: **Wolpertshausen**
Place:
Datum/Podpis výrobce: **09.11.2000,**
Date/Authorized Signature:
Údaje o podepsané osobě: **pan Arnold, jednatel**
Title of Sinatory:

Důležité upozornění:
Nezastaví-li se pilový kotouč po vypnutí pily do 15 sekund, nechte, prosím, zkontrolovat u autorizovaného elektrikáře, zda nejsou vadné pojistky ve spínači a není třeba je vyměnit.

B Pravidla pro uvedení stroje do chodu

Pozor:

1. Aby byla zajištěna funkce brzdového spínače, je nutno použít **pětižilový kabel**.
2. Nikdy pilu nezapínejte znovu během brzdění.
3. Je nutné dbát na směr otáčení pily, v případě potřeby směr změňte pomocí přepínače fází na přípojné zástrčce spínače. (viz obr. 1).

Obr.1

1. Uvedení stroje do chodu je bez znalosti tohoto návodu k obsluze **zakázáno.**
   Před zapojením stroje do sítě zkontrolujte, zda není poškozen a zda jsou všechna šroubová spojení pevně dotažena.
   a) Zkontrolujte, zda přívodní kabel nemá viditelná poškození, např. opotřebená nebo zlomená místa.
   b) Zkontrolujte, že se do stroje nedostaly cizí částice, které by mohly být při spouštění stroje vymrštěny.
   c) Vždy, když stroj zapínáte, se postavte jinam, než je směr, kudy by od stroje odletovaly nástroje a případně cizí tělíska jimi zachycená.
2. Uvést stroj do chodu smí pouze osoby s příslušnými znalostmi. Osobám **mladším 16 let** je obsluha **zásadně zakázána.**
   Je zásadně zakázáno obsluhovat stroj pod vlivem omamných látek, které ovlivňují normální chování člověka, jako je alkohol atd.
3. Pomocí tohoto stroje je dovoleno vykonávat pouze práce, pro které byl konstruován, a které jsou uvedeny v článku „Pracovní pokyny“ v tomto návodu.
4. Je nutné respektovat naše pokyny týkající se bezpečnosti a prevence úrazů, uvedení stroje do chodu, způsobu fungování, pracovních pokynů, péče a údržby. Odchylky jsou dovoleny pouze s naším písemným souhlasem.
5. Nikdy stroj neopouštějte, aniž byste přerušili přívod proudu do stroje (vytáhli zástrčku ze zásuvky) a zajistili jej před používáním nepovolanými osobami.

Záruka:
Na materiál, motor a zpracování poskytujeme záruku 24 měsíců.
Na rychle opotřebitelné součásti jako pilové kotouče, vložky a zarážky se záruka nevztahuje.

C Technické údaje DWS/GWS

Kolébková pila GWS 600 EC/GWS 700 EC/DWS 600/DWS 700/DWS 700 Z

Model GWS 600

Kolébkové pily GWS 600 EC a GWS 700 EC jsou vybaveny výkonným elektromotorem, na kterém je pomocí upínací příruby neklouzavým způsobem upevněn pilový kotouč s přímým pohonem. Tělo stroje je vyrobeno z plechové konstrukce s práškovým nátěrem, odolné proti zkroucení. Ergonomicky konstruovaná kolébka umožňuje i delší práci bez únavy.

Kolébkové pily DWS 600 a DWS 700 jsou vybaveny výkonným elektromotorem, na kterém je pomocí upínací příruby neklouzavým způsobem upevněn pilový kotouč s přímým pohonem. Tělo stroje je vyrobeno z ocelové konstrukce svařované v ochranné atmosféře s práškovým nátěrem, odolné proti zkroucení. Ergonomicky konstruovaná kolébka umožňuje i delší práci bez únavy.

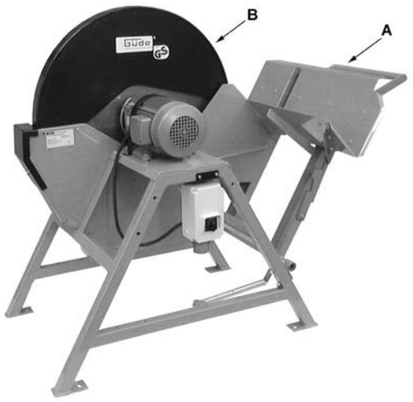

Model DWS 700

Výstražné upozornění:

Prodlužovací kabel o průřezu 1,5 mm^2, u délky nad

20 metrů 2,5 mm^2 !

Nezapínejte, když pila brzdí!

Dodržujte minimálně jednominutové intervaly mezi zapnutím a vypnutím.

Pracovní pokyny:

Kolébka na kulatinu je vybavena ostny, které do značné míry zabraňují protáčení řezaného materiálu při řezání.

Při řezání vede pravá ruka kolébku za trubkovou rukojeť k pilovému kotouči (šipka A). Tlakem stehna na kolébku lze odlehčit pravé paži.

S postupujícím tlakem kolébky uvolní ochrana pilového kotouče (šipka B) pilový kotouč a po provedeném řezu se vrátí tahem pružiny do počáteční polohy (pilový kotouč je kompletně zakrytý).

Hlukové emise:

volnoběh 87 dB (A) **zatížení 112 dB (A)**

Model DWS 700 Z *

DWS 700 Z

Pracovní pokyny:

Přenos síly: Pohon vývodovým hřídelem přes traktor

Manipulace: viz výše uvedené modely DWS

Údržba: pravidelně kontrolujte stav oleje v kuželovém soukolí (spodní plechový kryt).

*** „Z“= vývodový hřídel s reverzním převodovým soukolím s třecí spojkou a tříbodovým závěsem.**

Technické údaje pro modely DWS 600/ 700/ 700 Z na následující straně.

1. **Přerušte přívod elektrického proudu.**
2. **Odmontujte závlačku na kloubu ochrany pilového kotouče a kloub vyvěste. Pak ochranu pilového kotouče** opatrně **zcela vyklopte dopředu.**
3. Pilový kotouč zajistěte pomocí šroubu na schránce na piliny.
4. Pomocí otevřeného klíče **opatrně** povolte upínací šroub. **Opatrnost je při tom velmi důležitá, neboť náhlé sklouznutí může vést k těžkému poranění rukou!**
   Pilový kotouč vyjměte opatrně směrem nahoru a vložte nový. Při montáži postupujte v opačném pořadí.
   Při výměně a potřebné přepravě pilový kotouč bezpečně držte. Pilový kotouč je těžký a může být kluzký. Vypadne-li Vám z rukou, může způsobit těžká poranění.
   Proto noste vždy ochranné rukavice.

Pozor: Aretační šroub opět odstraňte!

Výměna pilového kotouče u modelů GWS:

1. Přerušte přívod elektrického proudu.
2. Odmontujte závlačku na konci stavěcí tyče kolébky (obr. A), tyč vyvěste a kolébku vyklopte dopředu (obr. B).
   Pozor:
   Pro **pilové kotouče o ø 600 mm** použijte druhý otvor pro závlačku (na konci stavěcí tyče kolébky).
   Pro **pilové kotouče o ø 700 mm** použijte první otvor pro závlačku.

3. Další postup je stejný jako u modelu DWS !
4. Další postup je stejný jako u modelu DWS !
5. Další postup je stejný jako u modelu DWS !
6. Po výměně pilového kotouče proveďte nastavení kolébky tak, aby vzdálenost pilového kotouče byla 50 mm
   (obr. C)

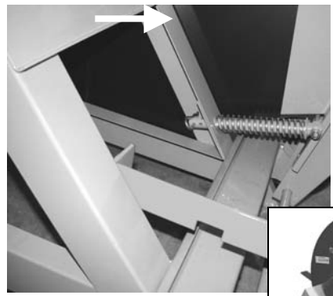

Obr. A

Obr. B

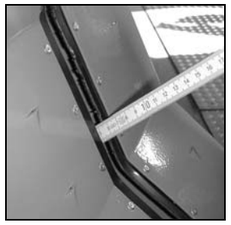

Obr. C

O Poruchy

Poruchy	**Příčiny**	**Odstranění**
Po vytvoření přívodu elektrického proudu a zapnutí spínače stroj ihned opět vypne (spínač nedrží).	Chybí nulový vodič v síti	Závadu nechte odstranit autorizovaným elektrikářem. **Pozor:** Zablokováním spínacího knoflíku tak, abyste navzdory chybějícímu nulovému vodiči mohli pracovat, způsobíte zakrátko zničení spínače. **V tom případě odmítáme jakoukoliv záruku.**
Motor stroje bzučí a nedostává se do otáček.	Zkontrolujte pojistky	Případně propálené pojistky vyměňte.

Technické údaje	DWS 600	DWS 700	DWS 700 Z*
Výkon motoru P1 S6 40%	4kW (5,5 PS)	5,2 kW (7 PS)	----
Přípojka 50 Hz.	400 V	400 V	vývodový hřídel
Max. otáčky vývodového hřídele		----	----540 ot./min.
Max. kroutící moment	----	----	460 Nm
Bezpečnostní zařízení	----	----	třecí spojka (namontovaná na kuželovém soukolí)
Brzda pilového kotouče	**elektronická**	**elektronická**	**----**
Pilový kotouč	600 mm	700 mm	700 mm
Otvor	28/30 mm	28/30 mm	30 mm
Uchycení pil. kotouče (příruba)	30 mm	30 mm	30 mm
Řezný výkon	**cca 210 mm**	**cca 250 mm**	**cca 250 mm**
Přídavné zařízení (za příplatek)	podvozek	podvozek	podvozek
Obj. číslo	**01830**	**01832**	**01833**

Technické údaje	GWS 600 EC	GWS 700 EC
Výkon motoru P1 S6 40%	4 kW (5,5 PS)	5,2 kW (7 PS)
Přípojka 50 Hz.	400 V	400 V
Brzda pilového kotouče	**elektronická**	**elektronická**
Pilový kotouč	600 mm	700 mm
Otvor	30 mm	30 mm
Uchycení pil. kotouče (příruba)	30 mm	30 mm
Řezný výkon	**cca 220 mm**	**cca 270 mm**
Přídavné zařízení	vč. podvozku	vč. podvozku
Obj. číslo	**01845**	**01846**

D Rozměry kotoučových pil DWS/GWS

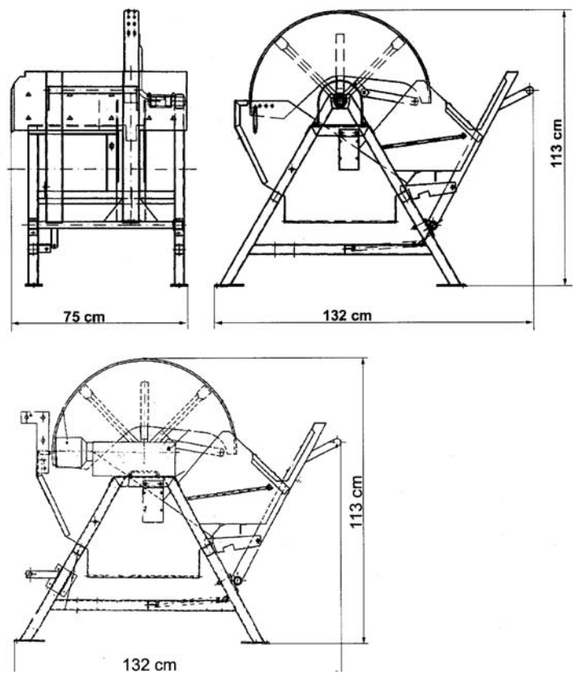

Rozměry kotoučových pil DWS:

D x Š x V
132 x 75 x 113 cm

Rozměry kotoučových pil GWS:

D x Š x V

E Technické údaje DRS

- Pila s posuvným stolem DRS 600/DRS 700

Pily s posuvným stolem DRS 600 a DRS 700 jsou vybaveny výkonným elektromotorem, na kterém je pomocí upínací příruby neklouzavým způsobem upevněn pilový kotouč s přímým pohonem. Tělo stroje je vyrobeno z ocelové konstrukce svařované v ochranné atmosféře s práškovým nátěrem, odolné proti zkroucení.

Pracovní pokyny:

Upínací čelist a horní ochrana pilového kotouče jsou vybaveny zuby, které v maximální míře brání protáčení řezaného materiálu. Při řezání se řezaný materiál položí na stůl pily a upínací čelist se pravou rukou tlačí dolů. Tím se řezaný materiál vede proti zubům horní ochrany kotouče a dojde k odjištění stolu pily. Pravé ruce můžete odlehčit, budete-li stůl posunovat stehnem. Po řezání sklouzne stůl uložený v kuličkových ložiskách tahem pružiny zpět do počáteční polohy a samočinně se zajistí působením pružinového kolíku A na upínací čelisti.

Výměna pilového kotouče:

Odjištěním šroubů B+C lze pracovní stůl posunout až ke koncové zarážce a vyklopit jej.
Další postup viz DWS !

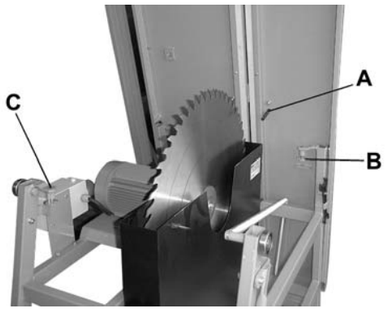

Pozor (velmi důležité):
Po výměně pilového kotouče je třeba stůl opět sklopit a
posunout cca 20 cm dozadu. Teprve v této poloze zajistěte
šroub (B). Chcete-li zkontrolovat řádné zajištění stolu vraťte jej do výchozí polohy a oběma rukama tlačte pevně na
rohy stolu na straně obsluhy. Zůstane-li stůl ve válečkovém vedení, je správně zajištěný.

Technické údaje	DRS 600	DRS 700
Výkon motoru P1 S6 40%	4kW (5,5 PS)	5,2 kW (7 PS)
Přípojka 50 Hz.	400 V	400 V
Brzda pilového kotouče	elektronická	elektronická
Pilový kotouč	600 mm	700 mm
Otvor	28/30 mm	28/30 mm
Uchycení pil. kotouče (příruba)	30 mm	30 mm
Řezný výkon	cca 165 mm	cca 190 mm
Přídavné zařízení (za příplatek)	podvozek	podvozek
Obj. číslo	**01834**	**01836**

I Změna nastavení horního krytu pilového kotouče

Horní kryt pilového kotouče se u veškerého řezání nastaví o cca 1-2 cm výše než je tloušťka řezaného dřeva.
Změnu nastavení horního krytu pilového kotouče je dovoleno provádět pouze při vypnutém motoru, když je pilový kotouč v klidu. Povolte šrouby a pak přestavte horní kryt pilového kotouče dle potřeby. V žádném případě nesahejte do krytu pilového kotouče rukama.

J Nastavení roztahovacího klínu

Roztahovací klín je nutno nastavit v rovině pilového kotouče ve vodorovném a svislém směru tak, aby jeho vzdálenost od věnce pilového kotouče v rozsahu řezné výšky činila maximálně 10 mm a jeho nejvyšší bod nebyl níže než pata nejvýše položeného zubu pilového kotouče. Předepsaná velikost roztahovacího klínu = 70 x 4

Vodorovné i svislé nastavení roztahovacího klínu lze provést pod stolem.

K Vložka stolu

Vložka stolu je z vodotěsně klížené překližky. Dojde-li k vytlučení řezné mezery, je nutno ji vyměnit.

L Údržba a péče

Okružní pilu na palivové dřevo udržujte vždy v čistém stavu. Stačí, abyste po ukončení řezání, když je pilový kotouč v klidu a je přerušen přívod elektrického proudu, okružní pilu očistili smetáčkem nebo utěrkou. V případě delšího odstavení doporučujeme natřít pilový kotouč a tažnou pružinu olejem (použijte olejem napuštěný hadřík), abyste ji chránili před korozí. Stojí-li pila v nechráněných prostorách nebo venku, zakryjte ji plachtou. Zejména chraňte před vodou motor a spínač.

M Pilový kotouč

Používejte, prosím, pouze pilové kotouče s výrobními parametry a o rozměrech, které odpovídají požadavkům kladeným na pilový kotouč. Dbejte na to, aby pilový kotouč byl vždy naostřený a zuby měly správný rozvod.
Předepsaný **pilový kotouč pro stolové a kolébkové pily** má tyto parametry:

Průměr:	600 resp. 700 mm
Otvor:	30 mm
Tloušťka:	3,2 mm
Tvar zubů:	A
	ocel CV

N Výměna pilového kotouče u modelů DWS/GWS

Výměna pilového kotouče u modelů DWS:

Technické údaje	DTW 700	DTW 700 Z
Výkon motoru	5,2kW (7 PS) (P1 S6 40%)	pohon vývodovým hřídelem min. 500 ot./min.
Přípojka	400 V /50 Hz	vývodový hřídel
Brzda pilového kotouče	elektronická	mechanická
Pilový kotouč	**700 mm**	**700 mm**
Otvor pilového kotouče	28/30 mm	30 mm
Uchycení pil. kotouče (příruba)		**30 mm 30 mm**
Řezný výkon (kolébka)	cca 250 mm	cca 240 mm
Řezný výkon (stůl)	cca 230 mm	cca 230 mm
Přídavné zařízení (za příplatek)		podvozek podvozek

Hlukové emise:

volnoběh 87 dB (A)

zatížení 112 dB (A)

H Rozměry stolu a kolébky u DTW

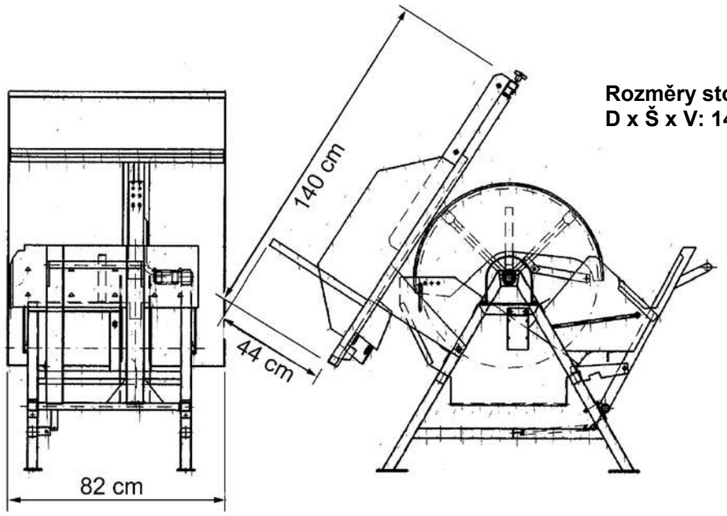

Rozměry stolu a kolébky u DTW:
D x Š x V: 140 x 82 x 111 cm

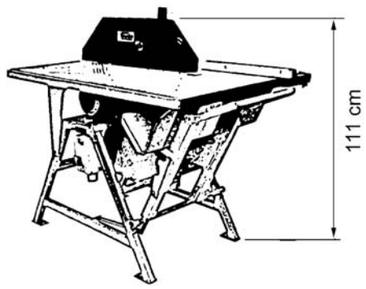

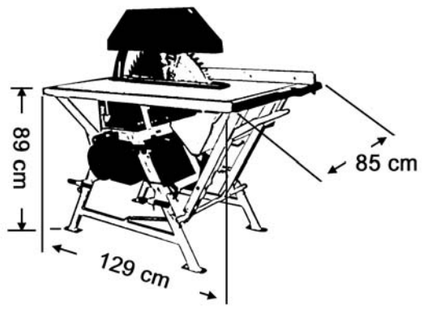

Rozměry stolu u DTW 700 Z:
D x Š x V: 129 x 85 x 89 cm

F Rozměry pil s posuvným stolem DRS

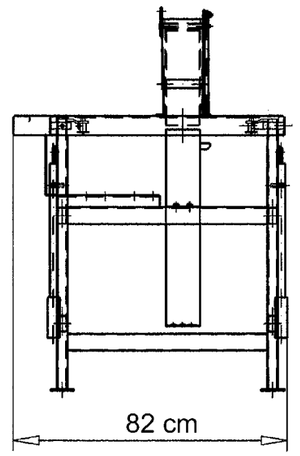

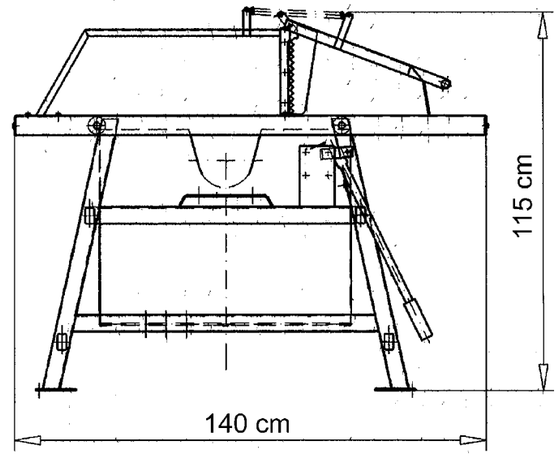

Rozměry pily s posuvným stolem DRS: D x Š x V

140 x 82 x 115 cm

G Technické údaje DTW

Stolová kolébková pila DTW 700

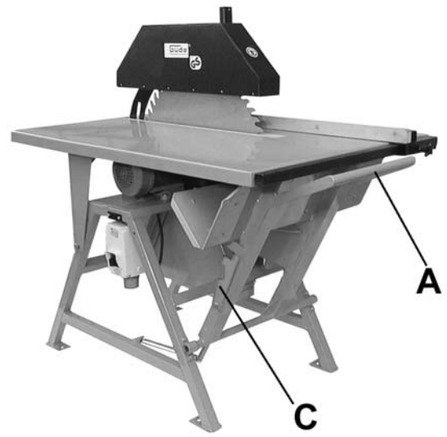

Stolová kolébková pila DTW 700 je vybavena výkonným elektromotorem na kterém je pomocí upínací příruby neklouzavým způsobem upevněn pilový kotouč s přímým pohonem. Tělo stroje je vyrobeno z celoocelové konstrukce svařované v ochranné atmosféře s práškovým nátěrem, odolné proti zkroucení. Pomocí této kombinované pily lze s použitím kolébky řezat palivovou kulatinu a s použitím stolu provádět přířezové práce.

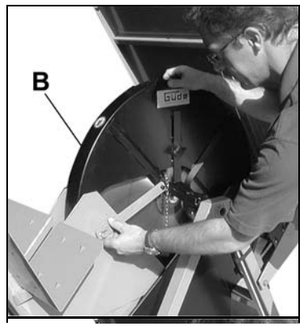

- **Stolová kolébková pila DTW 700 Z**

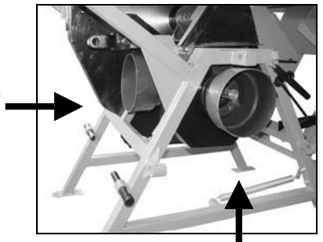

Obr. A

Stolová kolébková pila DTW 700 Z je vybavena dvěma přípojkami vývodového hřídele (viz obr. A).

Tělo stroje je vyrobeno z celoocelové konstrukce svařované v ochranné atmosféře s práškovým nátěrem, odolné proti zkroucení. Pomocí této kombinované pily lze s použitím kolébky řezat palivovou kulatinu a s použitím stolu provádět přířezové práce a podélné řezy.

Pracovní pokyny: Přenos síly: pohon vývodovým hřídelem přes traktor

Manipulace: viz výše uvedený model DTW.

Údržba: Pravidelně kontrolujte stav oleje v kuželovém soukolí (obr. B).

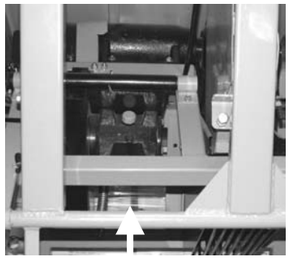

Obr. B

Pozor: Páka D na obr. C slouží jako brzdicí i jako pojistná páka. Přepnutím páky nahoru dojde ihned k brzdění pily. Brzdu byste ovšem měli používat pouze v případě krajní nutnosti. Za provozu musí být páka <u>vždy</u> ve spodní poloze. (obr. C)

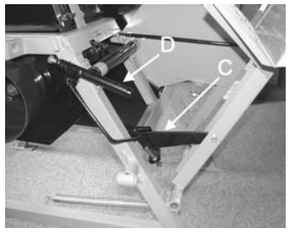

Obr. C

Výměna pilových kotoučů:
Viz modely DWS !

Pracovní pokyny:

<u>Kolébkový režim (řezání palivového dřeva)</u>

- **Řezání palivové kulatiny pomocí kolébky**

  (Stůl je vyklopený nahoru a dobře zajištěný, obr. D):

1. Páku (D) pro odjištění kolébky otočte nahoru a zajišťovací plech stáhněte zpět (viz obr. E + F). **Pak páku D opět tlačte dolů!**

2. Kolébku tlačte dopředu, vyvěste kovovou sponu (G) a stůl vyklopte nahoru (obr. G). **Přidržovací vzpěru je nutno zajistit šroubem (obr. D)!**

3. Ochranu pilového kotouče vytáhněte nahoru a zavěste do tyčí kolébky (viz stranu 7, přestavba DTW 700).

➢ **Pila je nyní připravena pro řezání palivového dřeva!**

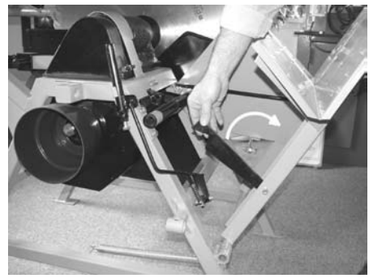

Obr. F

Kolébka na kulatinu je vybavena ostny, které v maximální míře zabraňují protáčení řezaného materiálu.

Při řezání vede pravá ruka kolébku za trubkovou rukojeť (A/obr. H) směrem k pilovému kotouči, zatímco levá ruka tlačí řezaný materiál do kolébky. Tlakem stehna na kolébku můžete odlehčit pravé paži. S postupujícím tlakem kolébky uvolní ochrana pilového kotouče pilový kotouč a po provedení řezu se tahem pružiny vrátí zpět do počátečního postavení (pilový kotouč je zcela zakrytý).

<u>Stolový režim (podélné řezy)</u>

- **Podélné řezy (stůl spuštěný a zajištěný)**
  1. Odmontujte pojistný šroub na přidržovací vzpěře (obr. D) a stůl pomalu spusťte.
  2. Pak zavěste podle obr. G.
  3. Zajišťovací plech C vyklopte dopředu, pojistnou páku D tlačte dolů, a tím zajistíte zajišťovací plech (obr. C).

  ➢ **Pila je nyní připravena pro stolový režim!**

Obr. I

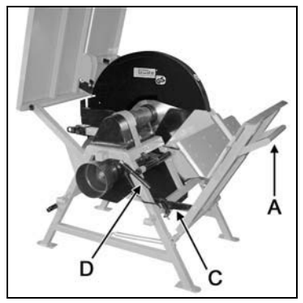

Obr. H

Lišty a prkna se po délce řežou pouze s použitím rovnoběžné zarážky. Po nastavení řezné šířky se zarážka upevní pomocí upínacího šroubu.