uni-max

NÁVOD K OBSLUZE
PŮVODNÍ

SADA PRO FIXACI ROZVODO-VÝCH KOL I.

FB3001

Vážený zákazníku, děkujeme Vám za zakoupení produktu uni-max.
Naše společnost je připravena Vám poskytnout své služby – než výrobek zakoupíte, při koupi i po zakoupení. V případě jakýchkoli dotazů, návrhů či doporučení kontaktujte naše obchodní místo. Vynasnažíme se Váš návrh zvážit a reagovat v rámci možností.

První použití zařízení je ve smyslu tohoto návodu právním krokem, kterým uživatel svou svobodnou vůlí stvrzuje, že tento návod řádně prostudoval, zcela pochopil jeho smysl a seznámil se všemi riziky.

POZOR! Nepokoušejte se uvést (popř. používat) zařízení dříve, než se seznámíte s celým návodem k obsluze. Návod uschovejte pro příští použití.
Pozornost je třeba věnovat zejména pokynům týkajících se bezpečnosti práce. Nedodržení nebo nepřesné provádění těchto pokynů může být příčinou úrazu vlastní osoby nebo osob jiných, popřípadě může dojít k poškození zařízení nebo zpracovávaného materiálu.
Dbejte zejména bezpečnostních instrukcí uvedených na štítcích, kterými je zařízení opatřeno. Tyto štítky neodstraňujte, ani nepoškozujte.

Pro usnadnění případné komunikace si zde opište číslo faktury, popř. kupního dokladu.

POPIS

Vhodná pro benzínové a naftové motory. Obsahuje aretovací trny vstřikovacího čerpadla, nástroj pro zablokování vačkového hřídele, napínací klíč a aretační kolík. Určená pro motory značek Renault, Opel, Volvo, Mitsubishi a Chrysler. Dodáváno v plastové kazetě.

Použití

Model:
Renault: Clio (1990–1998), Clio II/Clio Campus/Clio Storia (1998–2013), Clio III (2005–2013), Clio Symbol/Thalia (2001–2008), Espace/Grand Espace (1996–2002), Extra/Rapid/Express (1991–2002), Kangoo (1998–2009), Laguna (1994–2001), Master II (2000–2003), Megane (1995–2003), Megane/Scenic (1996–1999), Modus (2004–2008), Modus/Grand Modus II (2008–2013), Safrane (1992–2001), Scenic (1999–2003), Trafic (1997–2000), Twingo (2000–2007), Twingo II (2007–2013), Wind (2011–2013)
Vauxhall: Arena (1997–2001), Movano-A (1999–2006), Vivaro (2001–2007), S40 (1996–2004), V40 (1996–2004)
Mitsubishi: Carisma (2001–2005), Space Star (2000–2006)
Chrysler: Cherokee (1984–1995), Wrangler (1988–1995)
Kód motoru:
E7F 1.2: 700, 704, 706, 708, 750
D4F 1.2 16v: 702, 704, 706, 708, 712, 714, 716, 722, 728, 730, 740, 742, 764, 772, 780, 782, 784, 786
E7J 1.4: 601, 624, 626, 634, 635, 710, 711, 716, 718, 719, 754, 756, 757, 764, 780
F3P 1.8: 674, 676, 678, 710, 712, 714, 720, 724, 755, 758, B670, Q7, R7, S724
F7P 1.8 16v: 720, 722
F8Q 1.9D/Di/Turbo: 600, 606, 620, 622, 624, 630, 632, 644, 646, 648, 662, 672, 676, 678, 680, 682, 684, 692, 696, 714, 722, 724, 730, 732, 776, 784, 786, 788, 790, B640
F9Q 1.9D DTi: F9Q1, F9Q2, 710, 716, 717, 720, 722, 730, 731, 734, 736, 744, 760, 762, 770, 774, 780, 782, 790, D4192T, D4191T2, D4192T3, D4192T4
F3R 2.0: 611, 722, 723, 742, 750, 751, 752, 768, 769, 791, 796, 797, 798
J7R 2.0: 732, 733, 734, 735
F7R 2.0 16v: 700, 714, D710
J7T 2.2 16v: 760, 761
G8T 2.2D/Turbo: 706, 714, 716, 740, 752, 760, 790, 792, 794

BEZPEČNOSTNÍ OPATŘENÍ

! Obecné

- Igelitové sáčky použité v obalu mohou být nebezpečné pro děti a zvířata.
- Seznamte se s tímto zařízením, jeho ovládáním, provozem, prvky tohoto zařízení a možnými riziky spojenými s jeho nesprávným užíváním.
- Zajistěte, aby uživatel zařízení byl pečlivě seznámen s ovládáním, provozem, prvky tohoto zařízení a možnými nebezpečími, plynoucími z jeho užívání.
- Udržujte pracoviště v pořádku a čistotě. Nepořádek v pracovním prostoru může způsobit nehodu.
- Nikdy nepracujte ve stísněných nebo špatně osvětlených prostorách. Vždy zkontrolujte, zda je podlaha stabilní a zda je dobrý přístup k práci. Vždy udržujte stabilní postoj.
- Neustále sledujte postup práce, a používejte všechny smysly. Nepokračujte v práci, pokud se na ni nemůžete plně soustředit.
- O své nářadí pečujte a udržujte je čisté.
- Rukojeti a ovládací prvky udržujte suché a beze stop olejů a tuků.
- Nepoužívejte zařízení pro jiný účel, než ke kterému je určeno.
- Nepřepínejte se, používejte vždy obě ruce.
- Se zařízením nepracujte pod vlivem alkoholu a omamných látek.
- Trpíte-li závratěmi, oslabením nebo mdlobami, se zařízením nepracujte.
- Jakékoli úpravy zařízení nejsou povoleny. NEPOUŽÍVEJTE v případě, že zjistíte ohnutí, prasklinu nebo jiné poškození.
- Při údržbě a opravě používejte pouze originální náhradní díly.
- Použití přídavných zařízení nebo příslušenství nedoporučených dodavatelem může vést ke zraněním.
- Zařízení není určeno pro práci pod vodou, ani ve vlhkém prostředí.
- Pokud zařízení delší dobu nepoužíváte, uložte ho na suchém uzamčeném místě mimo dosah dětí.
- Zkontrolujte, zda některé díly nejsou prasklé nebo zadřené, přesvědčte se, že všechny díly jsou správně nasazené. Kontrolujte i všechny další podmínky, které mohou ovlivnit funkci nářadí.
- Pokud není jinak uvedeno v tomto návodu, je nutné poškozené díly a bezpečnostní prvky opravit nebo vyměnit.

! Vybavení autoservisu

- Před započetím oprav řádně zajistěte a zabrzděte opravovaný automobil.

MONTÁŽ

- Než vyhodíte obal od přístroje, zkontrolujte, zda v něm nezůstaly nějaké součástky. Pokud ano, vyhledejte si díl v seznamu dílů nebo na schématu sestavení a příslušný díl nainstalujte.

Položka	Popis	Kat. č.
A	Šroub M6 × 45 mm pro nastavení napnutí rozvodového řemenu	
B	Kolík pro zajištění klikového hřídele	MOT 910
C	Polohovací kolík vstřikovacího čerpadla	MOT 910
D	Zajišťovací kolík setrvačníku	MOT 1054
E	Zajišťovací kolík setrvačníku	MOT 1318
F	Klíč pro napínání rozvodového řemenu	MOT 1135-01

OBSLUHA

Pokyny pro použití:
1. Kolík pro zajištění klikového hřídele a polohovací kolík vstřikovacího čerpadla
Tyto přípravky se obvykle používají k zajištění správné polohy časování zasunutím přes kolo vačkového hřídele do odpovídajícího otvoru v hlavě válce.
Obr. 1

2. Kolíky pro zajištění klikového hřídele
V této sadě je dodáván jeden kus. Stejně jako u kolíku časování vačkového hřídele jsou tyto kolíky zasunuty přes blok motoru a jsou použity k nastavení polohy klikového hřídele pro dosažení správné polohy časování prvního válce Je důležité, aby byly tyto kolíky použity k nastavení polohy časování, a ne k zajištění setrvačníku.

Obr. 2

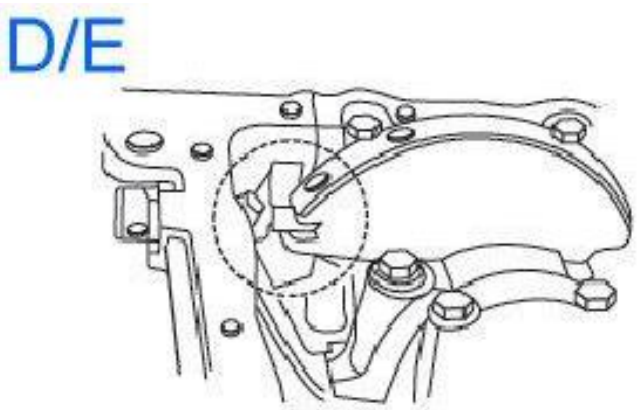

3. Přípravek k napínání rozvodového řemenu Tento přípravek umožňuje správné napnutí rozvodového řemenu.

Obr. 3

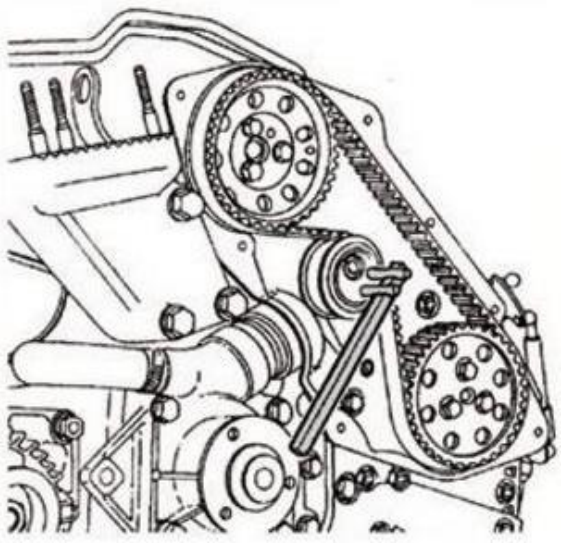

4. Šroub M6 pro nastavení napnutí

Tento šroub umožňuje správné napnutí rozvodového řemenu.

Obr. 4

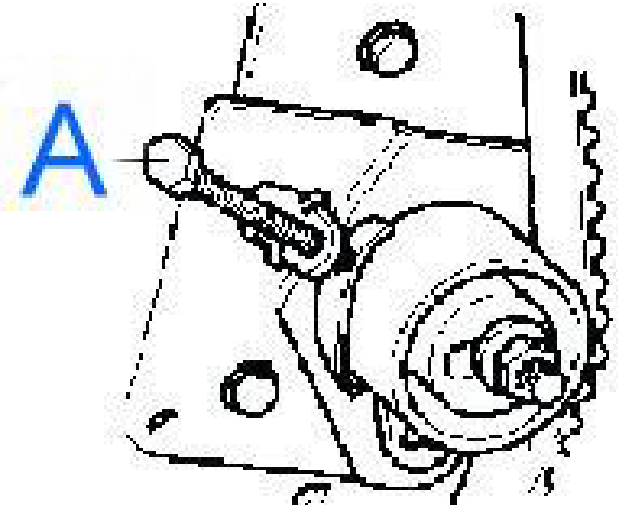

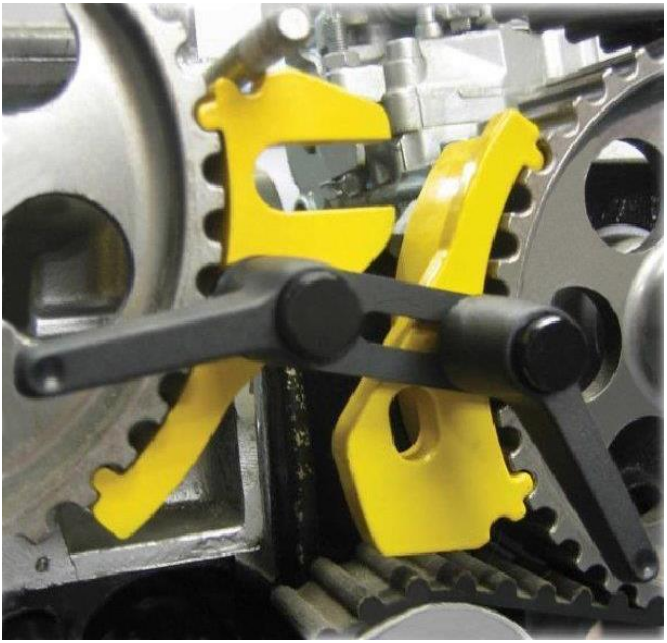

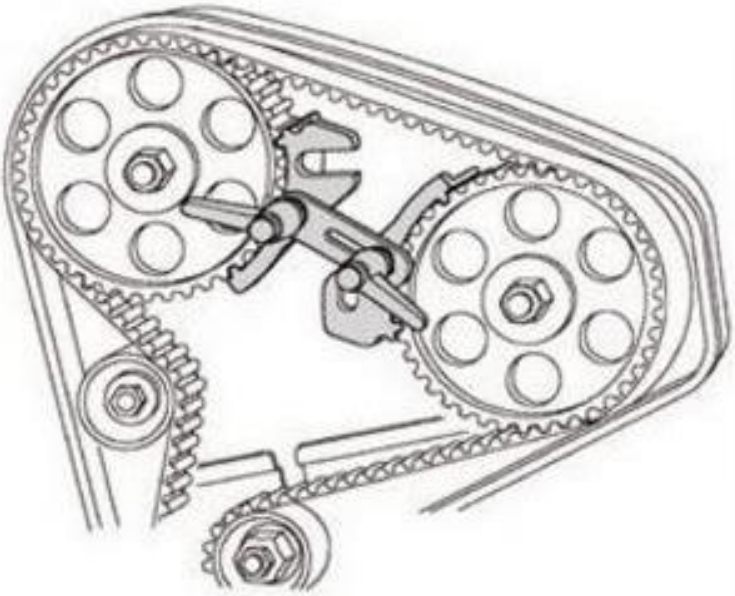

ÚDRŽBA

- Nářadí udržujte vždy v čistotě. Nečistoty, které vniknou do mechanizmu nářadí mohou způsobit poškození nářadí.
- Na čištění nepoužívejte agresivní čistící prostředky a rozpouštědla.
- Plastové díly doporučujeme otřít hadříkem navlhčeným v mýdlové vodě.
- Kovové povrchy ošetřete hadrem navlhčeným v petroleji.
- Nepoužívané zařízení uskladněte nakonzervované na suchém místě, kde nebude korodovat.

Mazání

Pracovní plochy mechanizmů pravidelně dle potřeby namažte vhodným mazivem.

LIKVIDACE

Po skončení životnosti výrobku je nutné při likvidaci vzniklého odpadu postupovat v souladu s platnou legislativou. Výrobek se skládá z kovových a plastových částí, které jsou po roztřídění samostatně recyklovatelné.

1. Demontujte všechny díly stroje.
2. Díly roztřiďte dle tříd odpadu (kovy, pryž, plasty apod.).

Vytříděný materiál odevzdejte k dalšímu využití.

UPOZORNĚNÍ

Pokud dojde k poruše, zašlete přístroj na adresu prodejce, oprava bude provedena v co nejkratším termínu. Stručný popis závady zkrátí její hledání a dobu opravy. V záruční době k přístroji přiložte doklad o koupi. Také po uplynutí záruční doby jsme tu pro Vás a případné opravy provedeme za příznivé ceny.

Abyste zabránili poškození přístroje při přepravě, bezpečně jej zabalte nebo použijte originální obal. Za poškození při přepravě neneseme odpovědnost a při reklamaci u přepravní služby záleží na úrovni balení a zabezpečení proti poškození.

Pozn.: Vyobrazení se může lišit od dodaného výrobku, stejně jako se může lišit rozsah a typ dodaného příslušenství. Je to důsledek vývoje a takové varianty ovšem nemají žádný vliv na správnou funkci výrobku.

KONTAKTY

unitechnic.cz s.r.o.
Reklamační a servisní oddělení
Areál bývalého cukrovaru
Hlavní 29 (hala č.3 uni-max)
277 45 Úžice

Tel. Reklamačního odd. 266 190 156
603 414 975
601 218 255
E-shop 266 190 111

E-Mail: reklamace1@khnet.cz
obchod@khnet.cz

http://www.uni-max.cz